# Vorzugsvariante: Verbundquerschnitt
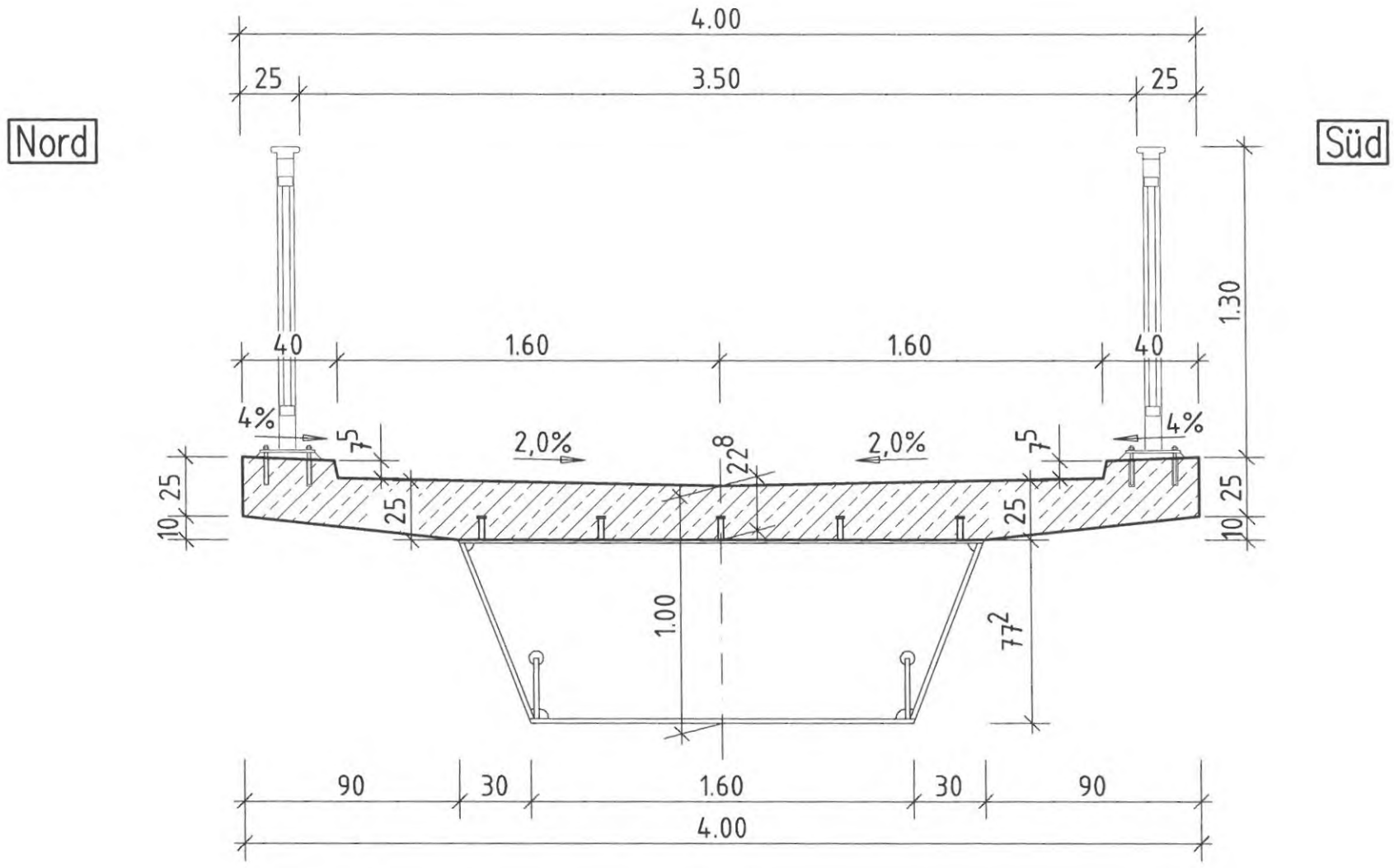
Maßstab: 1:25