Schnitt 1–1
nörliche Rampe
M. 1:100

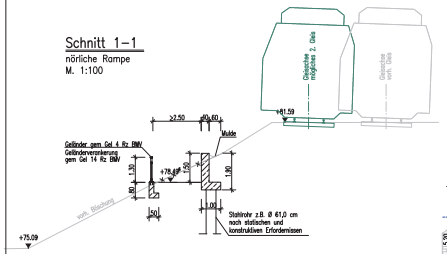

Schnitt 2–2
Widerlager B
M. 1:100

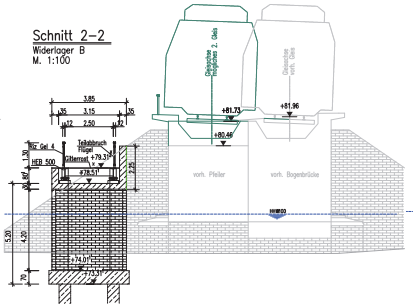

Schnitt 3–3
Pfeiler IV
M. 1:100

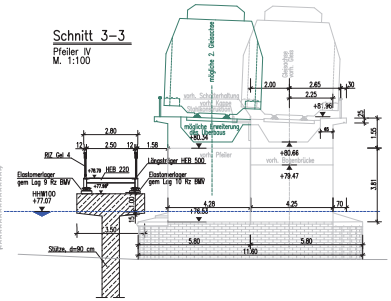

Schnitt 4–4
Pfeiler III
M. 1:100

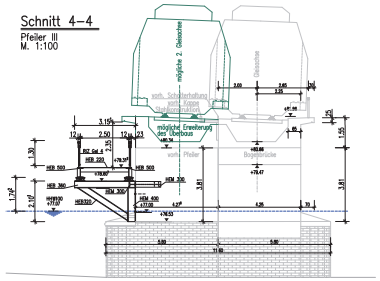

Schnitt 5–5
Pfeiler I
M. 1:100

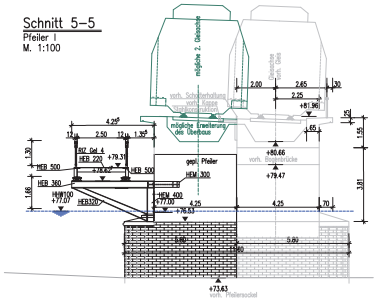

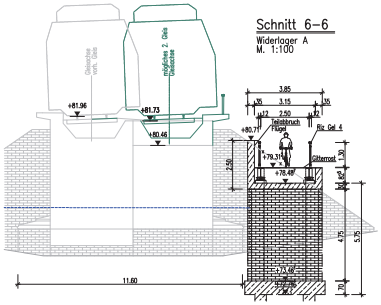

Schnitt 6–6
Widerlager A
M. 1:100

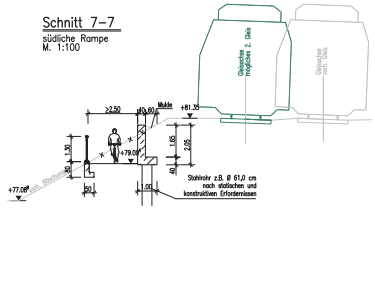

Schnitt 7–7
südliche Rampe
M. 1:100

Auf Grund von vorhandenen Differenzen zwischen Vermessung und Bestandsplänen, müssen alle Abmessungen und Höhen örtlich überprüft und ggfs. angepasst werden.

zugehörige Pläne:	
Blatt Nr.	
B-1.1	Brücke "Im Auel", Lageplan und Ansicht
B-1.3	Brücke "Im Auel", Details Widerlager und Pfeiler

Endgültige Abmessungen nach statischen, konstruktiven und wirtschaftlichen Erfordernissen!

Alle sichtbaren Kanten sind mittels Dreikantleisten 1,5/1,5 cm zu brechen

BMVBS-Richtzeichnungen:			
Lag 1	Lag 11	Gel 4	
Lag 6	Lag 13	Gel 9	
Lag 9	Verb 1	Gel 10	
Lag 10	Jahr 1	Gel 14	

Baustoffangaben

Bauteil	Beton Festigkeits-klasse	Beton Expositions-klasse	Baustahl	Betonstahl	Spannstahl
Lagersockel	C 35/45	XF1/XC4	———	BSt 500 S	———
Widerlager	C 30/37	XD2/XF3/XC4	———	BSt 500 S	———
Stütze	C 35/45	XF3/XC4	———	BSt 500 S	———
Pfahl	C 35/45	XF3/XC2	———	BSt 500 S	———
Stützwand	C 35/45	XD2/XF4/XC4	———	BSt 500 S	———
Verspannung *)					längs/quer

☐ Elastomerlager allS. bew. V2 gem. Lag 9
☐ Elastomerlager längs fest V1 gem. Lag 10
☐ Elastomerlager quer/längs fest V gem. Lag 11

Die Pressenanordnung auf den Unterbauten erfolgt gemäß Lag 4

Angaben zur Lagerung

Lagerreihe \ Achse		A/K	B/J	C/D/H/I	E/G	F
10		☐	☐	☐	☐	☐
20		☐	☐	☐	☐	☐
10	max Fxd [kN]	191	391	191	391	391
	min Fxd [kN]	15	15	49	15	35
	max Fyd [kN]	——	——	——	——	291
20	max Fxd [kN]	191	115	191	115	191
	max Fyd [kN]	191	391	191	391	391
	min Fxd [kN]					

VORABZUG 12.04.2010

Index	Datum	Name	Änderungen	Geändert

rhein-sieg-kreis
- Der Landrat -

BUNG Beratende Ingenieure
Max-Planck-Straße 29
51465 Rösrath / Hoffnungsthal
Tel. 02206 / 4080001-0
Fax 02206 / 4080001-20

Lückenschluss des Siegtalradweges
Bereich Auel/ Merten
- Entwurf -

Brücke "Im Auel"
Querschnitte

entw.: NIV	Blattgr.:	Datum:	April 2009
gez.: HAD/NIV		Maßstab:	1:100, 50
gepr.: JKJ	Ausfertigung	Blatt-Nr.	B-2.2

B:\PROJEKTE\11193 Siegtalradweg\CAD\ACAD\DWG\BW\E_Bauwerk1_Mert_neu.dwg